KM domus 82V

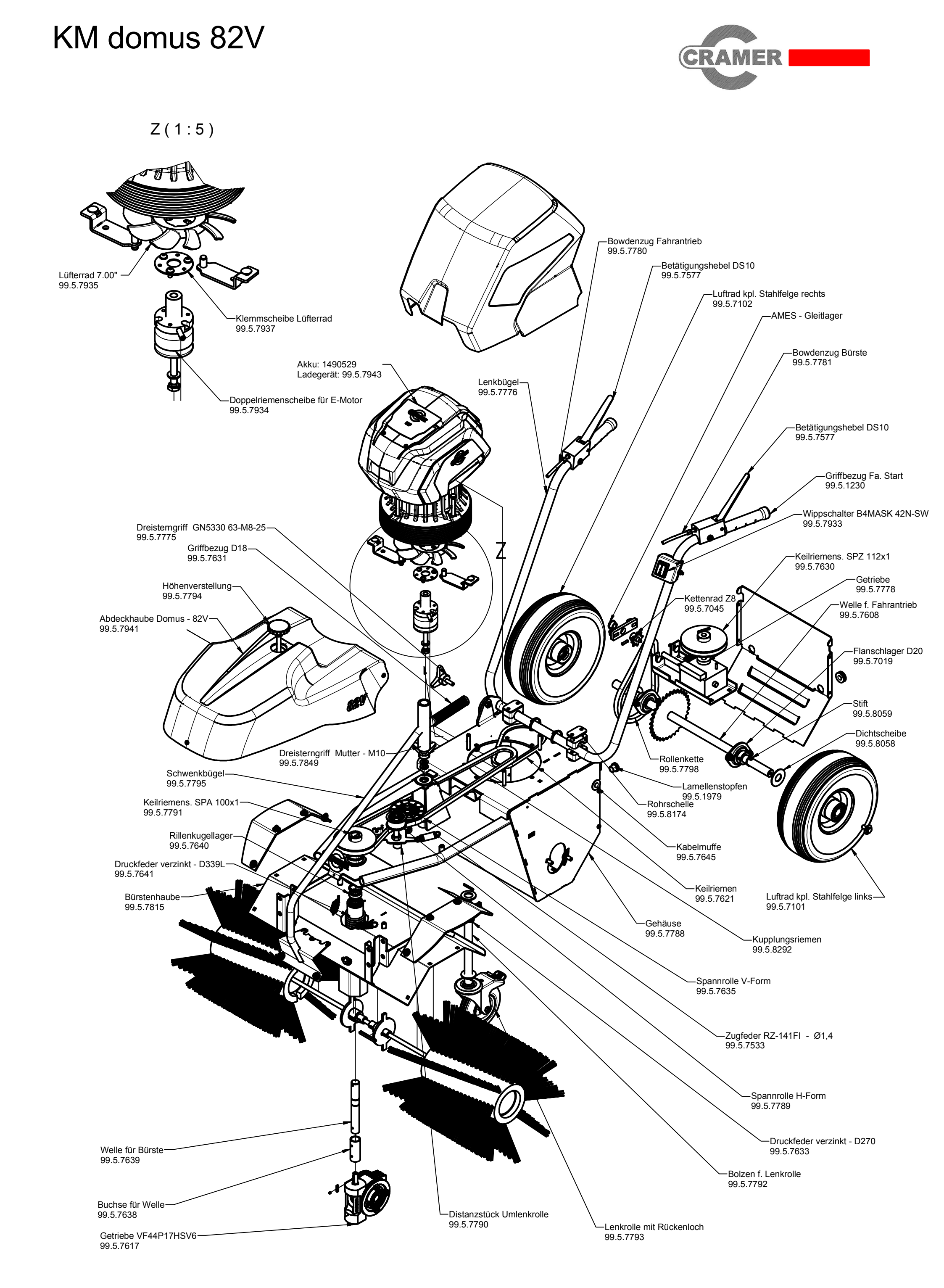
Z (1 : 5)
Lüfterrad 7.00"
99.5.7935
Klemmscheibe Lüfterrad
99.5.7937
Doppelriemenscheibe für E-Motor
99.5.7934
Akku: 1490529
Ladegerät: 99.5.7943
Lenkbügel
99.5.7776
Bowdenzug Fahrantrieb
99.5.7780
Betätigungshebel DS10
99.5.7577
Luftrad kpl. Stahlfelge rechts
99.5.7102
AMES - Gleitlager
Bowdenzug Bürste
99.5.7781
Betätigungshebel DS10
99.5.7577
Griffbezug Fa. Start
99.5.1230
Wippschalter B4MASK 42N-SW
99.5.7933
Z
Dreisterngriff GN5330 63-M8-25
99.5.7775
Griffbezug D18
99.5.7631
Höhenverstellung
99.5.7794
Abdeckhaube Domus - 82V
99.5.7941
Keilriemens. SPZ 112x1
99.5.7630
Getriebe
99.5.7778
Kettenrad Z8
99.5.7045
Welle f. Fahrantrieb
99.5.7608
Flanschlager D20
99.5.7019
Stift
99.5.8059
Dichtscheibe
99.5.8058
Dreisterngriff Mutter - M10
99.5.7849
Rollenkette
99.5.7798
Schwenkbügel
99.5.7795
Lamellenstopfen
99.5.1979
Rohrschelle
99.5.8174
Keilriemens. SPA 100x1
99.5.7791
Rillenkugellager
99.5.7640
Kabelmuffe
99.5.7645
Druckfeder verzinkt - D339L
99.5.7641
Keilriemen
99.5.7621
Bürstenhaube
99.5.7815
Luftrad kpl. Stahlfelge links
99.5.7101
Gehäuse
99.5.7788
Kupplungsriemen
99.5.8292
Spannrolle V-Form
99.5.7635
Zugfeder RZ-141FI - Ø1,4
99.5.7533
Spannrolle H-Form
99.5.7789
Druckfeder verzinkt - D270
99.5.7633
Bolzen f. Lenkrolle
99.5.7792
Welle für Bürste
99.5.7639
Buchse für Welle
99.5.7638
Getriebe VF44P17HSV6
99.5.7617
Distanzstück Umlenkrolle
99.5.7790
Lenkrolle mit Rückenloch
99.5.7793